HOLUND

HOLUND ELEKTRONIKK AS

2021

RYGGEKAMERASYSTEMER

INTRODUCTION

We are Eastern Mastec, a manufacturer & supplier in Korea, specialized in mobile safety & security system with advanced technology. Provide top priority to bring you the best camera and monitor solutions to help safe driving and secure in workplaces all around the world. Our engineering team has spent over thirty years to design and manufacture a variety of certified, reliable and complete mobile safety view systems to eliminate the blind spots around vehicles. We assure that options offered in this catalogue will not only help to improve safety, security and efficiency for your machinery fleet but also provide better environment and convenience to your operators. That's what Eastern Mastec stands for.

At Eastern Mastec, we always pursue and maintain best quality of all products. We are confident that we make fast & positive reaction to each customer demand and keep a clear and constant focus on the customer satisfaction. We also, maintain this focus throughout the manufacturing process of our quality products, which are custom designed in assorted formats. We are able to uphold our level of quality by providing detailed servicing. Reliability equipment, not only in house test but also PCB, housing, S/W, mechanical, cosmetic designs are all performed internally. Quality certification secured such as IATF16949, ISO9001, ISO14001, CE, FCC, E-mark & etc. completed by official test lab. To ensure the long-term customer satisfaction base, we are investing in continuous improvement. Most of all, we assure all of our products are controlled and clearly documented to give our customers the best quality and zero-defect product.

KMR ISO 9001 KMR IATF16949:2016 IATF INTERNATIONAL ACCREDITATION FORUM IAF Korea Accreditation Board KAB DAkkS Deutsche Akkreditierungsstelle

EASTERN

Reliability Quality Control

IATF16949 ISO 9001 ISO 14001

Designed for Waterproof & heavy Duty

Advanced EMC/EMI Control

QUALITY ASSURANCE PROCESS

Eastern Mastec Quality Assurance Process (QAP) is dedicated :

efficiency in workplaces. to meet environmental standards that lead to the customer satisfaction and global environmental regulation. to guarantee safety of lives, by monitoring around vehicle and workplaces to avoid any dangerous situation. to control and maintain optimal conditions of products for manufacturing and usage.

Solid & Dependable : For 36 years, our QC team pays the greatest attention to quality and constantly improves its laboratories to control its manufactured products without compromising performance. The most ultimate goal during our QAP is to focus on QC & achieving highly qualified products using 90 kinds of measuring instruments and 40 different equipments hence this allows us to consistently conducts variety tests, e.g. global standards in thermal shock, vibration, waterproof, temperature and humidity that help our customers drive operational efficiency, product quality, safety and compliance while minimizing environmental impact. Our products comply with global regulations and most of all, we are constantly improving on COMPONENTS, MATERIALS, PACKAGING and AUTOMATED MANUFACTURING INSPECTION SYSTEM.

Incoming Quality Control

1. ICT Tester
2. PBA Tester
3. Optical Axis Correction Tester
4. Cable Tester

Production Quality Control

1. High pressure Waterproof Tester for Camera
2. High pressure Waterproof Tester for Monitor
3. Automatic Function Tester for Camera

Outgoing Quality Control

1. Low Luminance Tester
2. Audio, Video Automatic Inspection Tester
3. Aging Test Process

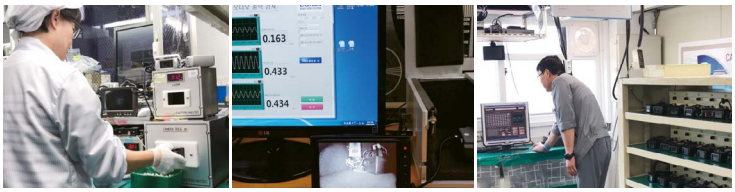

Reliability Quality Control

1. Vibration Chamber : Random 50G
2. Thermal Shock Chamber
3. High pressure Waterproof Chamber
4. Temp & Humidity Chamber
5. Salt Spray Chamber
6. UV Tester

INNHOLDSFORTEGNELSE

Introduction 2
Quality assurance process 3
Kamera for anleggsmaskin / dumper 5
Monitor for anleggsmaskin / dumper 6
Monitor for anleggsmaskin / dumper 7
Kamera 8
Kamera 9
Kamera - eksplosjonssikre Atex 10
Monitor 11
Trådløse sender/mottaker 2.4 GHz 12
Ryggekamerasystem trådløs for gaffeltruck 13
Pakkeløsninger ryggekamerasystem trådløs 14 - 15
Trådløs ryggekamera HD 2.4 GHz 16
Monitor trådløs 2.4 GHz 17
Kabler og tilbehør 18
- Kamerakabel 18
- Skjøtekabel - mellom kamera og kamerakabel 19
- Skjøtekabel - mellom kamera og kamerakabel heavy-duty 19
- Trailersett 20
- Curlkabel 20
- Curl - kontakt 21
- Kabel for trekkvogn 21
- Batteripakke og magnetfot for trådløs kamera 22
- Videosplitter 22
- Kamerasplitter 22
- Monitorfeste 23
- Spylesystem for kamera 23
- Adapterkabel 24 - 25
- Adapterkabler MXN for Waeco og Orcaco 26
- Adapterkabler for Volvo og Iveco 27

Interface for kjøretøy 28 - 30
Andre kabler 31
Bruksområder 32 - 33
Forslag til installasjon 34 - 35

KAMERA FOR ANLEGGSMASKIN/DUMPER
NEW GENERATION HEAVY DUTY CAMERA

Varenr. 152-723

Vibration 10G • Shock 100G • DIM 78(L) x 48(B) x 45mm(H)

Varenr.	Oppløsning (pixler)	Kameravinkel	Driftsspenning	Beskyttelse mot vann	Heavy-duty	Driftstemperatur
152-723	5.1 Megapixel	150°	DC 10~32 V DC 10~60 V (optional)	IP69K	Ja	-40°~80° C

MONITOR FOR ANLEGGSMASKIN/DUMPER

NEW GENERATION HEAVY DUTY MONITOR

Full Touch LCD Monitor
7″Digital High Resolution

Varenr. 152-714

Vanntett IP69K

Varenr.	Skjermstørrelse	Høytaler	Drifts-spenning	Støtte antall kamera	Quad	Touch	Tilkopling kamera	A/V input
152-714	7”	0.5W	DC 9~80 V	4	Ja	Ja	4-pin mini DIN	DIN

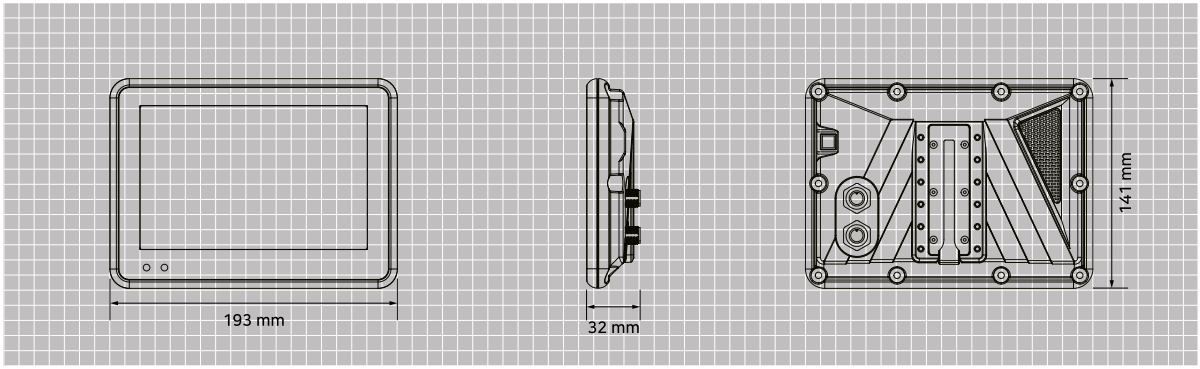

MONITOR FOR ANLEGGSMASKIN/DUMPER
NEW GENERATION HEAVY DUTY MONITOR

Varenr. 152-715
Vanntett IP69K

Varenr.	Skjermstørrelse	Høytaler	Drifts-spenning	Støtte antall kamera	Quad	Touch	Tilkopling kamera	A/V input
152-715	10”	0.5W	DC 9~80 V	4	Ja	Ja	4-pin mini DIN	DIN

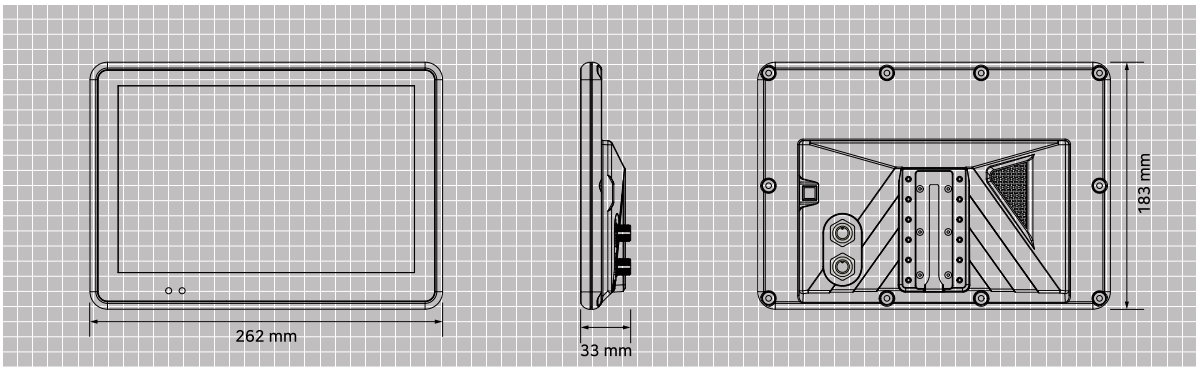

KAMERA

Varenr. 152-629
Varenr. 152-675
Varenr. 152-675-1
Varenr. 152-675-2

Varenr. 152-689

Varenr. 152-705 m/zoom 130°
Varenr. 152-706 m/zoom 160°
Varenr. 152-722 m/zoom 200°

Varenr. 152-696

Varenr. 152-678

Varenr. 152-725

Varenr.	Oppløsning (pixler)	Kameravinkel	Driftsspenning	Beskyttelse mot vann	Heavy-duty	Driftstemperatur
152-629	470.000	160°	DC 9~24 V	IP69K	Nei	-40°~80° C
152-689	470.000	130°	DC 9~28 V	IP69K	Ja	-40°~80° C
152-705	2.07 Megapixel	Zoom 130°	DC 9~32 V	IP69K	Nei	-40°~80° C
152-706	2.07 Megapixel	Zoom 160°	DC 9~32 V	IP69K	Nei	-40°~80° C
152-722	2.07 Megapixel	Zoom 200°	DC 9~32 V	IP69K	Nei	-40°~80° C
152-696	1.23 Megapixel	140°	DC 12 V	IP69k	Nei	-40°~80° C
152-678	410.000	165°	DC 5~24 V	IP68	Nei	-40°~80° C
152-675	470.000	130°	DC 12 V	IP69k	Nei	-40°~80° C
152-675-1	470.000	78°	DC 12 V	IP69k	Nei	-40°~80° C
152-675-2	470.000	40°	DC 12 V	IP69k	Nei	-40°~80° C
152-725	2.07 Megapixel	200°	DC 9~48 V	IP69k	Nei	-40°~80° C

Datablad for produktene finner du på vår nettside ved å taste inn varenummer under SØK.
www.holund.no

KAMERA

Varenr. 152-721
Varenr. 152-720 m/ lukker

Varenr. 152-671

Varenr. 152-653
Varenr. 152-687

Varenr. 152-664
Varenr. 152-652-1
Varenr. 152-652

Varenr. 152-657

Varenr. 152-704

Varenr.	Oppløsning (pixler)	Kameravinkel	Driftsspenning	Beskyttelse mot vann	Heavy-duty	Driftstemperatur
152-721	470,000	130°	DC 9~24 V	IP68	Nei	-30°~80° C
152-671	1.23 Megapixel	130°	DC 12 V	IP69k	Nei	-30°~80° C
152-653	470.000	130°	DC 9~28 V	IP69k	Nei	-40°~80° C
152-687	470.000	40°	DC 9~28 V	IP69k	Nei	-40°~80° C
152-664	1.23 Megapixel	130°	DC 12 V	IP69k	Nei	-40°~85° C
152-652-1	1.23 Megapixel	130°	DC 9~48 V	IP69k	Nei	-40°~80° C
152-652	470.000	130°	DC 9~48 V	IP69k	Nei	-40°~80° C
152-657	320.000	150° / 53°	DC 12 V	IP69k	Nei	-30°~80° C
152-704	1.23 Megapixel	150°	DC 12 V	IP69k	Nei	-40°~85° C
152-720	1.23 Megapixel	150°	DC 9~48 V	IP69k	Nei	-40°~80° C

Datablad for produktene finner du på vår nettside ved å taste inn varenummer under SØK.
www.holund.no

KAMERA - EKSPLOSJONSSIKRE ATEX

Varenr. 152-661

Varenr. 152-709

Varenr. 152-724

Varenr.	Oppløsning (pixler)	Kameravinkel	Driftsspenning	Beskyttelse mot vann	Heavy-duty	Driftstemperatur
152-661	0.47 Megapixel	160°	DC 9~28 V	IP69K	Ja	-40°~80° C
152-709	0.47 Megapixel	40°	DC 9~28 V	IP69K	Ja	-40°~80° C
152-724	1.23 Megapixel	130°	DC 12 V	IP69K	Ja	-40°~85° C

Datablad for produktene finner du på vår nettside ved å taste inn varenummer under SØK.

MONITOR

Varenr. 152-712

Varenr. 152-710

Varenr. 152-711

Varenr. 152-617

Varenr. 152-624

Varenr. 152-637

Varenr. 152-683

Varenr. 152-713

Varenr. 152-716

Varenr.	Skjermstørrelse	Høytaler	Drifts-spenning	Støtte antall kamera	Quad	Touch	Tilkopling kamera	A/V input
152-712	7”	0.3W	DC 10~30 V	4	Ja	Ja	4-pin mini DIN	DIN
152-710	7”	0.3W	DC 12~30 V	1	Nei	Nei	4-pin mini DIN	DIN
152-711	7”	0.3W	DC 10~30 V	3	Nei	Nei	4-pin mini DIN	DIN
152-617	7”	1.5W	DC 12~30 V	3	Nei	Nei	4-pin mini DIN	DIN
152-624	7”	0.5W	DC 10~30 V	4	Ja	Ja	4-pin mini DIN	DIN
152-637	5”	0.3W	DC 10~30 V	2	Nei	Ja	4-pin mini DIN	DIN
152-683	7”	0.3W	DC 10~30 V	2	Nei		4-pin mini DIN	DIN
152-713	7”	0.5W	DC 10~30 V	4	Ja		4-pin mini DIN	DIN
152-716	10.1”	1W	DC 10~32 V	3	Ja	Ja	4-pin mini DIN	DIN

Datablad for produktene finner du på vår nettside ved å taste inn varenummer under SØK.
www.holund.no

TRÅDLØS SENDER/MOTTAKER 2.4 GHZ

NB!
For tilkobling av 151-668 til Kamera System A skal adapterkabel 152-492 tilkobles sender og adapterkabel 152-493 tilkobles mottaker.

Varenr. 151-668

Varenr. 151-670

Varenr. 151-671

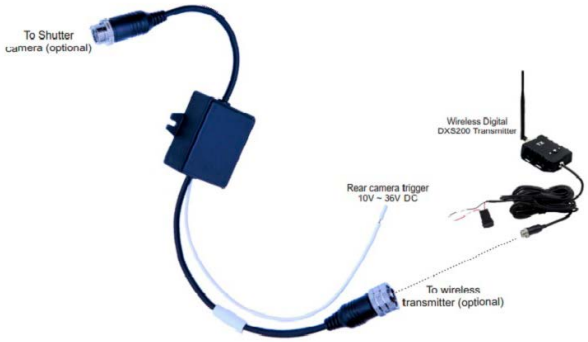

Varenr. 151-672

Varenr.	Frekvens	Driftsspenning	Driftstemperatur	Rekkevide	Beskyttelse mot vann
151-668	2.4 GHz	DC 12~32 V	-20°~70° C	120 m	IP69k
151-670	2.4 GHz	DC 10~32 V	-25°~75° C	200 m	IP69k
151-671	2.4 GHz	DC 10~32 V	-25°~75° C	200 m	IP69k
151-672	Interface shutter for 151-671 kamera med lukker				

Datablad for produktene finner du på vår nettside ved å taste inn varenummer under SØK.
www.holund.no

RYGGEKAMERASYSTEM TRÅDLØS 2,4 GHZ

Varenr. 150-154

TRÅDLØS TRUCKKAMERA SYSTEM

Varenr. 150-154

Leveres med 1 stk kamera, trådløs batteri pakke med lader, 5"monitor.

4 trådløse digitale kamera kan tilkobles monitor.

Monitor spesifikasjoner

Skjermstørrelse	5" LCD
Høyttaler	1 W
Driftsspenning	10~32 V DC
Driftstemperatur	-20°~70° C
Støtter antall kamera	2
Touch	Nei
Tilkobling kamera	Trådløst 2,4 GHz

Kamera spesifikasjoner

Frekvens	2,4 GHZ
Diagonal kameravinkel	45°
Driftspenning	DC 10-32 V
Driftstemperatur	-20°~70° C
Rekkevidde	120 m
Mikrofon	Ja

RYGGEKAMERASYSTEM HD TRÅDLØS 2,4GHZ M/2 HD KAMERA OG 7” MONITOR

Varenr. 150-182

RYGGEKAMERASYSTEM HD TRÅDLØS

Varenr. 150-182

Leveres med 2 stk kamera og 7”monitor.

Monitor spesifikasjoner	
Skjermstørrelse	7” LCD
Høyttaler	1,5 W
Driftsspenning	10~32 V DC
Driftstemperatur	-20°~70° C
Støtter antall kamera	4
Touch	Nei
Tilkobling kamera	Trådløst 2,4 GHz

Kamera spesifikasjoner	
Frekvens	2,4 GHZ
Diagonal kameravinkel	
Driftspenning	DC 10-32 V
Driftstemperatur	-20°~70° C
Rekkevidde	300 m
Mikrofon	Ja

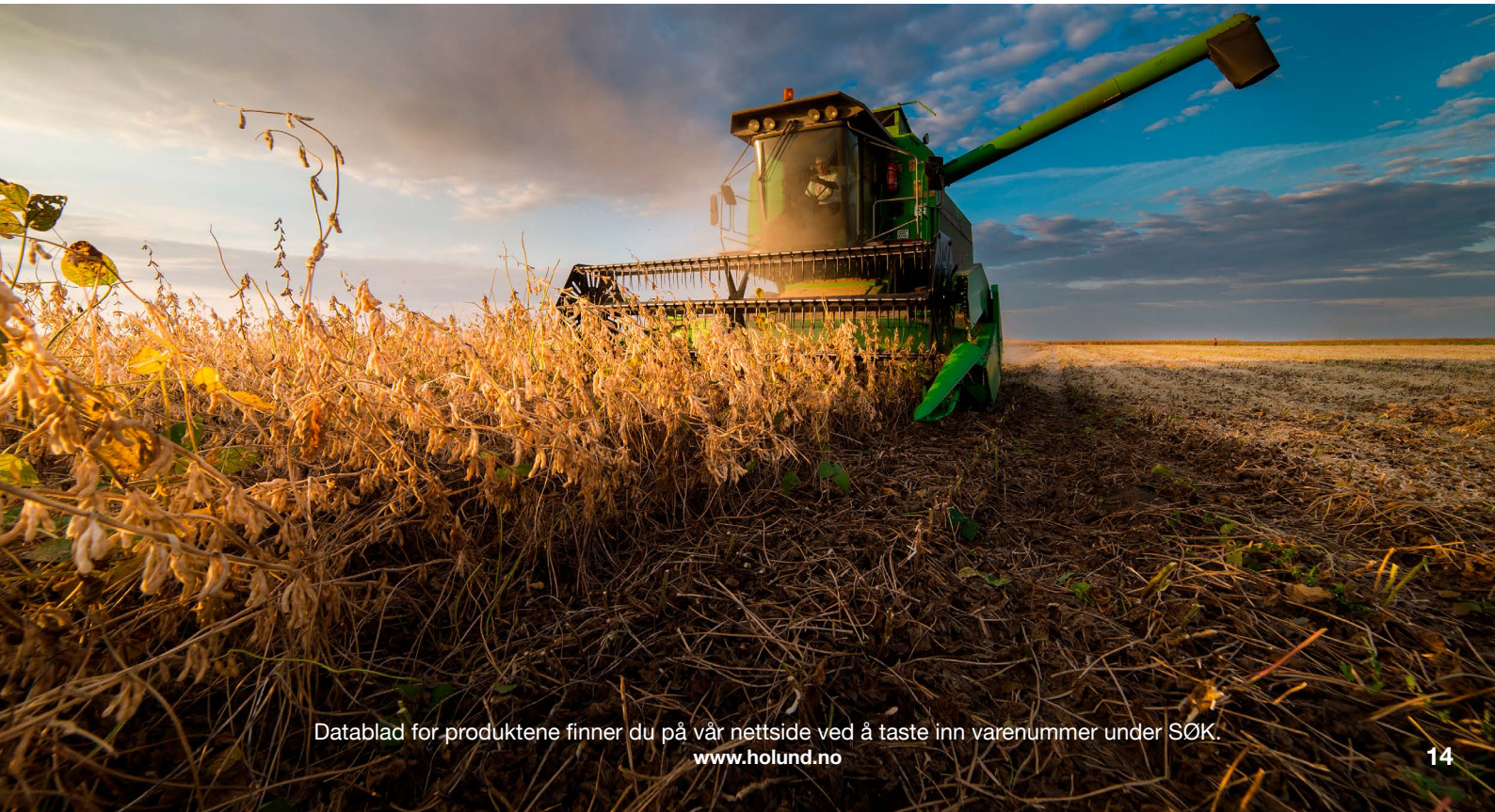

7” RYGGEKAMERASYSTEM HD TRÅDLØS 2,4 GHZ M/LUKKER OG OPPTAK

Varenr. 150-186

7” RYGGEKAMERASYSTEM HD TRÅDLØS

Varenr. 150-186

Leveres med 1 stk kamera m/lukker og 7”monitor.

Monitor spesifikasjoner

Skjermstørrelse	7” LCD
Høyttaler	1,5 W
Driftsspenning	10~32 V DC
Driftstemperatur	-20°~70° C
Støtter antall kamera	4
Touch	Nei
Tilkobling kamera	Trådløst 2,4 GHz

Kamera spesifikasjoner

Frekvens	2,4 GHZ
Diagonal kameravinkel	110°
Driftspenning	DC 10-32 V
Driftstemperatur	-20°~70° C
Rekkevidde	300 m
Mikrofon	Ja

TRÅDLØS RYGGEKAMERA HD 2.4 GHZ

Varenr. 150-162

Varenr. 150-181

Varenr. 150-183

Varenr. 150-187

Varenr.	Frekvens	Kameravinkel	Driftsspenning	Driftstemperatur	Rekkevidde	Mikrofon
150-162	2,4 GHz	45°	DC 10~32 V	-20°~70° C	100 m	Nei
150-181	2,4 GHz	120°	DC 10~32 V	-20°~70° C	120 m	Ja
150-183	2,4 GHz	110°	DC 10~32 V	-20°~70° C	300 m	Ja
150-187	2,4 GHz	110°	DC 10~32 V	-20°~70° C	300 m	Ja

Datablad for produktene finner du på vår nettside ved å taste inn varenummer under SØK.
www.holund.no

MONITOR TRÅDLØS 2.4 GHZ

Varenr. 150-168

Varenr. 150-180

Varenr. 150-184

Varenr.	Skjermstørrelse	Høytaler	Driftsspen-ning	Støtte antall kamera	Quad	Touch	Tilkopling kamera	A/V input
150-168	7”	1.5W	DC 10~32 V	4	Nei	Nei	Trådløs 2,4GHz	1-kan DVD input
150-180	9”	1.5W	DC 10~32 V	4	Ja	Nei	Trådløs 2,4GHz	1-kan DVD input
150-184	5”	1W	DC 10~32 V	4	Nei	Nei	Trådløs 2,4GHz	

KAMERAKABEL

Varenr.	Varebeskrivelse
152-529	Kamerakabel. System A. Kabel mellom kamera og monitor. Lengde 15 cm.
150-561	Kamerakabel. System A. Kabel mellom kamera og monitor. Lengde 0,50 meter.
152-560	Kamerakabel. System A. Kabel mellom kamera og monitor. Lengde 5 meter.
152-580	Kamerakabel. System A. Kabel mellom kamera og monitor. Lengde 10 meter.
152-622	Kamerakabel. System A. Kabel mellom kamera og monitor. Lengde 15 meter.
152-554	Kamerakabel. System A. Kabel mellom kamera og monitor. Lengde 20 meter.
152-555	Kamerakabel. System A. Kabel mellom kamera og monitor. Lengde 40 meter.
152-531	Kamerakabel 5 m for kamera 152-657. Kamerakabel Heavy-Duty.

Varenr.	Varebeskrivelse
152-665	Heavy-Duty kamerakabel. System A. Heavy-Duty kabel mellom kamera og monitor. Lengde 5 meter.
152-693	Heavy-Duty kamerakabel. System A. Heavy-Duty kabel mellom kamera og monitor. Lengde 10 meter.
152-694	Heavy-Duty kamerakabel. System A. Heavy-Duty kabel mellom kamera og monitor. Lengde 15 meter.
152-654	Heavy-Duty kamerakabel. System A. Heavy-Duty kabel mellom kamera og monitor. Lengde 20 meter.

KABLER OG TILBEHØR

SKJØTEKABEL - MELLOM KAMERA OG KAMERAKABEL

Varenr.	Varebeskrivelse
152-574	Skjøtekabel. System A. Kabel mellom kamera og kamerakabel. Lengde 10 meter.
152-575	Skjøtekabel. System A. Kabel mellom kamera og kamerakabel. Lengde 15 meter.
152-576	Skjøtekabel. System A. Kabel mellom kamera og kamerakabel. Lengde 20 meter.
152-563	Skjøtekabel. System A. Kabel mellom kamera og kamerakabel. Lengde 5 meter.

SKJØTEKABEL - MELLOM KAMERA OG KAMERAKABEL - HEAVY-DUTY

Varenr.	Varebeskrivelse
152-566	Heavy-Duty skjøtekabel. System A. Heavy-Duty kabel mellom kamera og kamerakabel. Lengde 5 meter.
152-567	Heavy-Duty skjøtekabel. System A. Heavy-Duty kabel mellom kamera og kamerakabel. Lengde 10 meter.
152-660	Heavy-Duty skjøtekabel. System A. Heavy-Duty kabel mellom kamera og kamerakabel. Lengde 20 meter.

Datablad for produktene finner du på vår nettside ved å taste inn varenummer under SØK.
www.holund.no

KABLER OG TILBEHØR

TRAILERSETT

Varenr. 152-594

Varenr. 152-690

Varenr.	Varebeskrivelse
152-594	Kabelsett 2.5 m mellom kjøretøy/henger. System A MXN. 1 kamera til henger
152-690	Kabelsett 2.5 m mellom kjøretøy/henger. System A. 2 kamera til henger

CURLKABEL

Varenr.	Varebeskrivelse
152-685	Curlkabel 2.5 m mellom kjøretøy/henger. System A
152-585-8	Curlkabel 8 m mellom kjøretøy/henger. System A

Datablad for produktene finner du på vår nettside ved å taste inn varenummer under SØK.
www.holund.no

KABLER OG TILBEHØR

CURL - KONTAKT

Varenr. 152-591-1

Varenr. 152-592-1

Varenr. 152-691

Varenr. 152-692

Varenr.	Varebeskrivelse
152-591-1	Kontakt-HAN til curlkabel system A MXN. For 1 kamera
152-592-1	Kontakt-HUN til curlkabel system A MXN. For 1 kamera
152-691	Kontakt-HAN til curlkabel system A. For 2 kamera
152-692	Kontakt-HUN til curlkabel system A. For 2 kamera

KABEL FOR TREKKVOGN

Varenr. 152-607

Varenr. 152-608

Varenr.	Varebeskrivelse
152-607	Kabel 2m for trekkvogn der CURL hun kabel ikke kan brukes
152-608	Kabel 2m for trekkvogn der CURL han kabel ikke kan brukes

Datablad for produktene finner du på vår nettside ved å taste inn varenummer under SØK.
www.holund.no

BATTERIPAKKE OG MAGNETFOT FOR TRÅDLØS KAMERA

Varenr. 250-961

Varenr. 250-965

Varenr. 152-434

Varenr.	Varebeskrivelse
250-961	Batteripakke vanntett IP69K, m/ lader, kabel og magnetfeste
250-961-1	Ladekabel for batteripakke 250-961
250-965	Batteripakke vanntett IP69K, m/ lader for trådløs kamera
152-434	Magnetfot for trådløs kamera

VIDEOSPLITTER

Varenr.	Varebeskrivelse
152-618	Videosplitter. 1-kamera til 2 monitor

KAMERASPLITTER

Varenr. 152-534-1

Varenr. 152-545

Varenr.	Varebeskrivelse
152-534-1	Kamerasplitter 4-kanal Quad
152-545	Kamerasplitter 4-kan quad også for kamera m/splitter

Datablad for produktene finner du på vår nettside ved å taste inn varenummer under SØK.
www.holund.no

MONITORFESTE

Varenr. 151-423

Varenr. 152-425

Varenr. 152-430

Varenr. 152-447

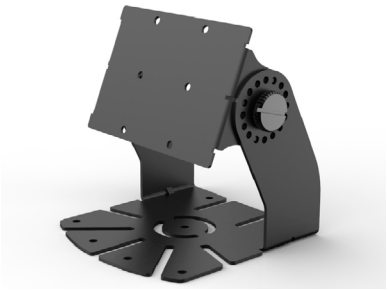

Varenr. 152-448

Varenr.	Varebeskrivelse
151-423	Monitorfeste
152-425	Monitorfeste
152-430	Monitorfeste HD
152-447	Monitorfeste
152-448	Monitorfeste HD

SPYLESYSTEM FOR KAMERA

Varenr.	Varebeskrivelse
152-570	Spylesystem for kamera

Datablad for produktene finner du på vår nettside ved å taste inn varenummer under SØK.
www.holund.no

KABLER OG TILBEHØR

ADAPTERKABEL

Varenr. 152-573

Varenr. 152-581

Varenr. 152-573-1

Varenr. 428-184

Varenr.	Varebeskrivelse
152-573	Adapterkabel. System A. For bruk mellom SYSTEM A kamerakabel til monitor med BNC tilkobling. Kun for kamera uten lukker. (Kan speilvendes).
152-573-1	Adapterkabel. System A. For bruk mellom SYSTEM A kamerakabel til monitor med RCA/Phono tilkobling. Kun for kamera uten lukker. (Kan speilvendes).
152-581	Adapterkabel universal kamera med lukker
428-184	Stikker 10 stk/pkn for Case/New Holland traktor

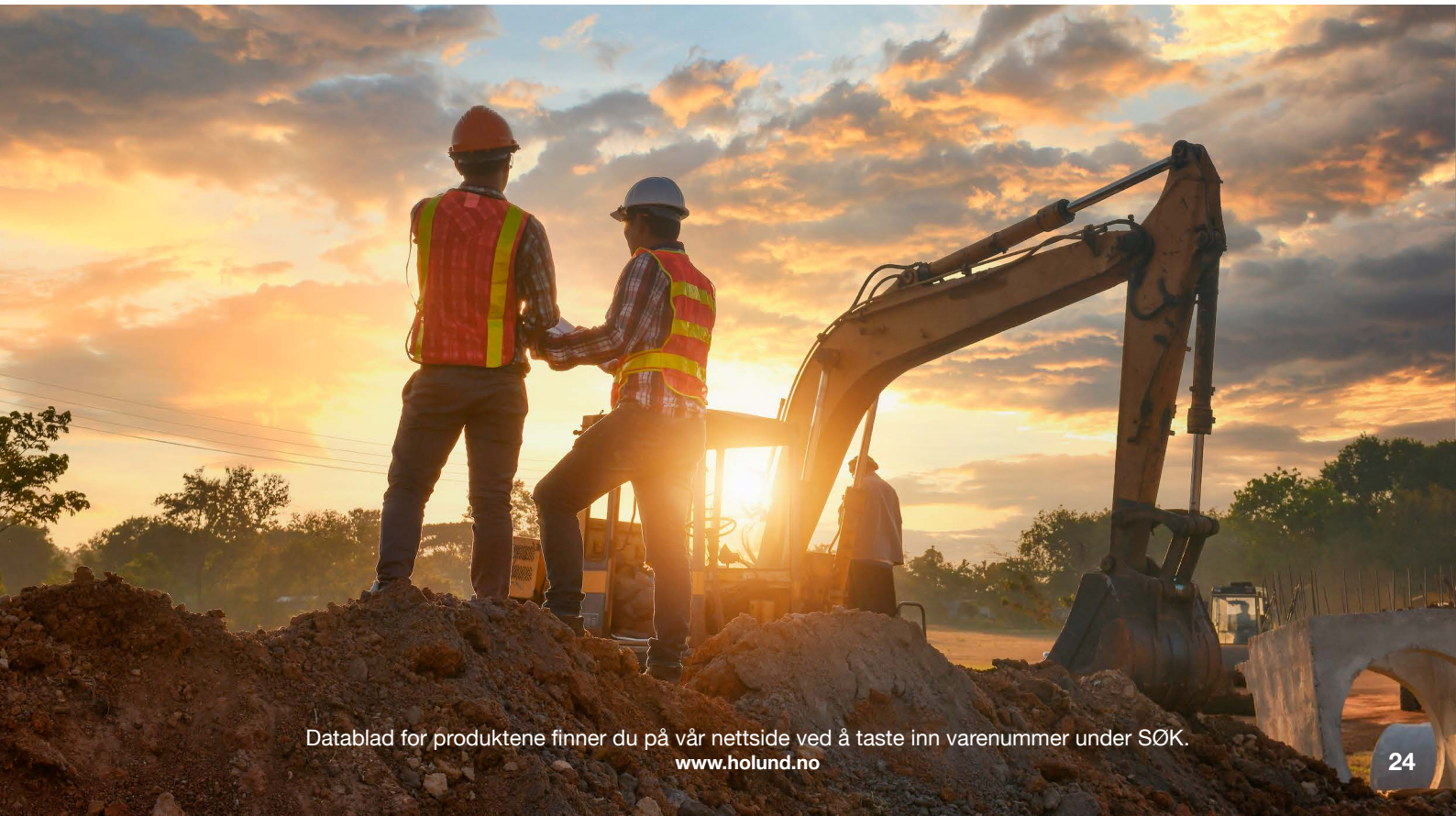

Datablad for produktene finner du på vår nettside ved å taste inn varenummer under SØK.
www.holund.no

ADAPTERKABEL

Varenr. 152-009

Varenr. 152-492

Varenr. 152-493

Varenr. 152-494

Varenr. 152-495

Varenr. 152-496

Varenr. 152-506

Varenr. 152-525

Varenr.	Varebeskrivelse
152-009	Adapterkabel. System A. For bruk av kamera med 3,5 mm jack til System A kamerakabel.
152-492	Adapterkabel MXN kamera til 4-pin mini DIN hun
152-493	Adapterkabel MXN monitor til 4-pin mini DIN han
152-494	Adapterkabel MXN kamera til monitor FAKRA video input
152-495	Adapterkabel RCA han/hun til monitor FAKRA input
152-496	Adapterkabel RCA han/hun monitor FAKRA han
152-506	QUAD adapterkabel. System A. For bruk av System F kamera med RCA/Phono tilkobling til System A kontrollboks.
152-525	Adapterkabel ADP-7. 5-pin til Mini-Din

ADAPTERKABLER MXN FOR WAECO OG ORCACO

Varenr. 150-249

Varenr. 150-250

Varenr. 150-253

Varenr. 150-254

Varenr. 150-255

Varenr. 152-501

Varenr. 152-502

Varenr. 152-523

Varenr. 152-524

Varenr.	Varebeskrivelse
150-249	Adapterkabel. For kobling mellom MXN-monitor og et Waeco eller Camos kamera. 6 pin mini DIN hunn - 4 pin mini DIN hann
150-250	Adapterkabel Waeco monitor
150-253	Adapterkabel for MXN monitor-Waeco kabel 6-pin hun
150-254	Adapterkabel MXN-4-pin han til Waeco eller Camos kamera
150-255	Adapterkabel med eller uten lukker Waeco kabel 6-pin han
152-501	Adapterkabel for MXN monitor med Orlaco kabel
152-502	Adapterkabel Orlaco kabel til MXN kabel
152-523	Adapterkabel for Orlaco 4-pin Han
152-524	Adapterkabel for Waeco kabel 6-pin Han

Datablad for produktene finner du på vår nettside ved å taste inn varenummer under SØK.
www.holund.no

ADAPTERKABLER FOR VOLVO OG IVECO

Varenr. 152-480

Varenr. 152-482

Varenr. 152-508

Varenr. 152-509

Varenr. 152-557

Varenr. 152-558

Varenr.	Varebeskrivelse
152-480	Adapterkabel for Volvo kamera u/lukker og MXN81C/22C
152-482	Adapterkabel for Volvo camera og kamera MXN80C/81C/22C. Interface for 1- Mekra eller MXN kamera til Monitor m/FAKRA
152-508	Adapterkabel for Volvo. Model ADP-VOLMP. Kabel del med MXN 4-pin mini DIN på en side og metall pins på andre side, som skal kobles med 30 pin Volvo connector
152-509	Adapterkabel for Volvo (FH/FM) truck med A169 video switch
152-557	Adapterkabel for IVECO. Til kamera med lukker
152-558	Adapterkabel for IVECO

INTERFACE FOR KJØRETØY

Varenr. 152-618

Varenr. 152-518

Varenr. 152-522

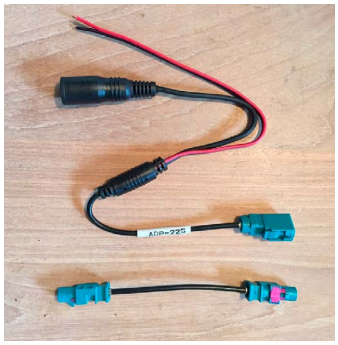

Varenr. 152-513

Varenr. 152-529

Varenr. 152-516

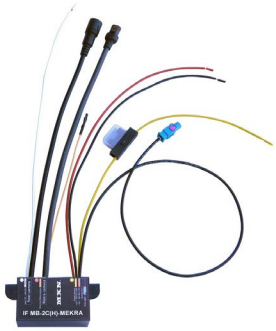

Varenr. 152-485

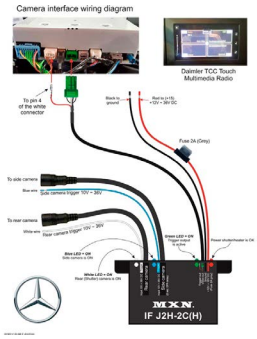

Varenr. 152-505

Varenr. 152-514

Varenr.	Varebeskrivelse
152-618	Videosplitter system A
152-518	Auto bryter for 2-kamera
152-522	Adapter 1-kamera MAN MMT ADP39
152-513	Adapterkabel Mercedes 1-kamera u/lukker
152-529	Kamerakabel 15 cm system A
152-516	Adapterkabel kamera m/lukker for Volvo skjerm
152-485	Interface for 1- Mekra eller MXN kamera til Monitor m/FAKRA
152-505	Adapterkabel for Daimer TCC Touch
152-514	Adapterkabel Mercedes Actros/Antos 1-kamera

Datablad for produktene finner du på vår nettside ved å taste inn varenummer under SØK.
www.holund.no

INTERFACE FOR KJØRETØY

Varenr. 152-486

Varenr. 152-487

Varenr. 152-488

Varenr. 152-489

Varenr. 152-490

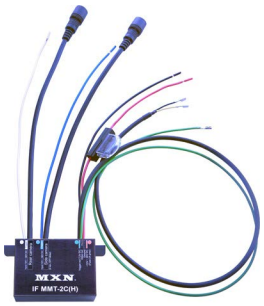

Varenr. 152-491

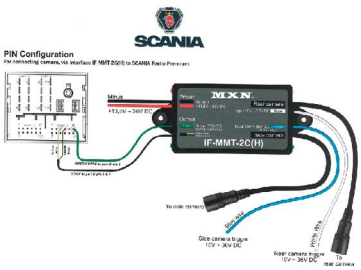

Varenr. 152-510

Varenr. 152-499

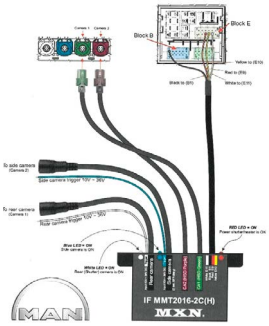

Varenr. 152-521

Varenr.	Varebeskrivelse
152-486	Interface 2-kamera for Orlaco monitor med 4-pin DIN
152-487	Interface 1-kamera m/lukker Orlaco monitor m/4-pin DIN
152-488	Interface 2-kamera for monitor med FAKRA Video inn
152-489	Interface 2-kamera for monitor med RCA Video Inngang
152-490	Interface 1-kamera VW Transporter T6 og Crafter
152-491	Interface 2-kam for MAN MMT, Scania Premium AUS3 og DAF TNR.
152-510	Adapterkabel for 2-kamera Scania AUS3
152-499	Interface 3-kam med /uten lukker for MAN MMT2 monitor
152-521	Adapter 2-kamera MAN MMT

Datablad for produktene finner du på vår nettside ved å taste inn varenummer under SØK.
www.holund.no

INTERFACE FOR KJØRETØY

Varenr. 152-498

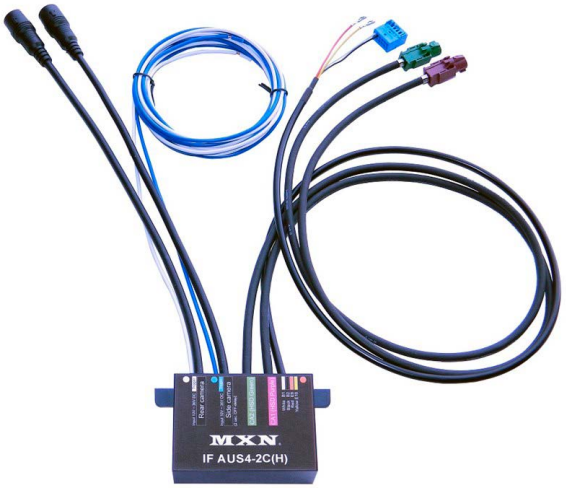

Varenr. 152-520

Varenr.	Varebeskrivelse
152-498	Interface 3-kamera Scania Infotainment Premium monitor AUS4
152-520	Adapter 2-kamera Scania AUS4

ANDRE KABLER

Varenr. 150-140

Varenr. 150-145

Varenr. 150-146

Varenr. 150-170

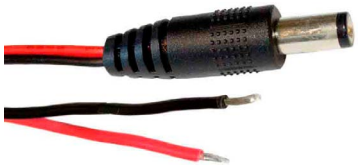

Varenr. 150-171

Varenr. 150-172

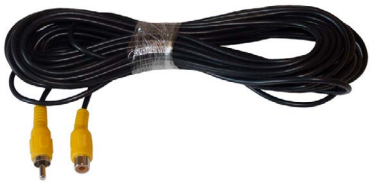

Varenr. 150-173

Varenr. 150-174

Varenr. 150-147

Varenr. 150-149

Varenr.	Varebeskrivelse
150-140	Adapterkabel 5-pins system B. Passer system B kamera til system C, E og F monitor. (RCA).
150-145	Kamerakabel. System B. Kabel mellom kamera og monitor. Lengde 5 meter.
150-146	Kamerakabel. System B. Kabel mellom kamera og monitor. Lengde 10 meter.
150-170	Kamerakabel 5m system C/E/F. RCA-Han/RCA-Han
150-171	Strømkabel med DC plugg 1 m HAN. DC-plugg 2,1 mm til åpen ende. Lengde 1 meter.
150-172	Kamerakabel 5 m system C/E/F. Videokabel system C, E og F. RCA/Phono han til hun.
150-173	Kamerakabel 10 m system C/E/F. Videokabel system C, E of F. RCA/Phono han til hun.
150-174	Adapterkabel. System D. For tilkobling av System D kamera til monitor system C, E og F. Kabellengde ca 20 cm.
150-147	Adapterkabel for kamera System B 5 pin-Hun/4 pin-Hun
150-149	Adapterkabel for kamera System B 5 pin-Han/4 pin-Han

BRUKSOMRÅDER

Hooking up a container requires several critical actions to be carried out in a short space of time. As a driver, it is important to check if the container is hooked up properly, positioned onto the rollers correctly and locked securely.
The camera brings it all into the view. A camera with a small angle on the rear of the cab. How well you see is especially important. A camera with a wide angle on the rear bumper. What you see is especially important. The horizontal and vertical line marks shown on the monitor will enable you to position your vehicle correctly.

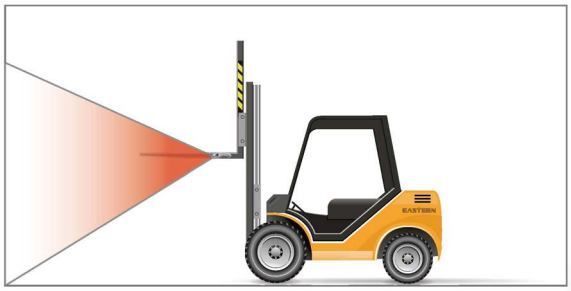

On the monitor, the Front view system shows the operator the view along the fork which allows correct positioning of the fork. Shoulder and neck muscles no longer need to be strained. Also correct positioning of loads reduces damages. The Front view system has a camera mounted on the inside of the right-hand side fork. The sturdy monitor comes with a fully adjustable stand bracket, mounted on the trucks guard rail.

The Mobile Safety View System allows the driver to see the area behind the truck on the monitor. This enables the driver to see what is happening behind the truck, as well as in the aisle when backing out of the racking. This helps to reduce risks for goods and personnel. With a Mobile Safety View System, the camera is mounted on the back of the mast on one of the cross members. The sturdy monitor comes with a fully adjustable clamp bracket that is mounted on the cabin roof, or inside the cabin

BRUKSOMRÅDER

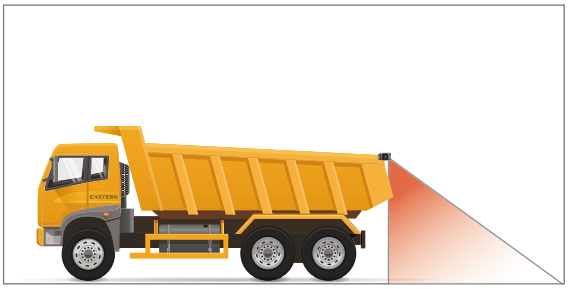

The Rear view camera provides you a clear visibility of the area behind the truck. The monitor in the cab automatically switches over to the camera in reverse gear.

The Rear view camera provides a required visibility of front of the truck. By a quick look at the monitor, you will know whether you can drive off safely without overlooking a cyclist, pedestrian or an object.

The Rear view camera increases the safety of professional response to personnel and onlookers. You'll be able to move more easily by viewing the area beside the vehicle. The monitor in the cab automatically switches over to the camera in reverse gear.

FORSLAG TIL INSTALLASJON

SET 1
1 Front view, 1 Rear view and 2 Side view cameras

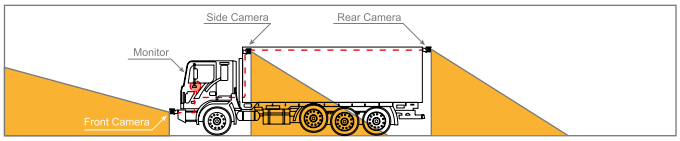

COMPONENT

Digital LCD Monitor

Front View Set
- CMOS Camera (130°)
- Extension Cable

Side View Set (2 Sets)
- CMOS Camera (130°)
- Extension Cable

Rear View Set
- CMOS Camera (150°)
- Extension Cable

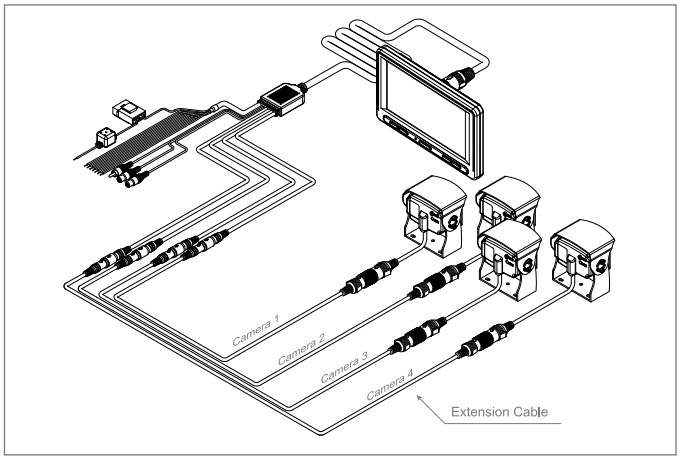

SET 2
Rear view with 1 Image and 2 Monitor Adapter Cable

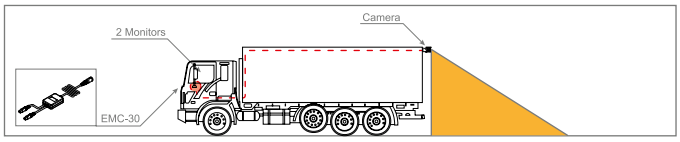

COMPONENT

Monitor Set
- Digital LCD Monitor (2ea)
- Image Distribution Adapter

Rear View Set
- CMOS Camera (150°)
- Extension Cable

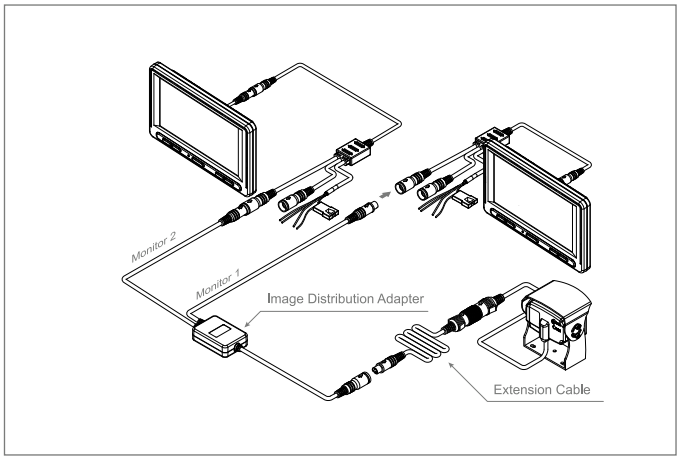

SET 3
2 Rear view cameras with Auto Switch Adapter

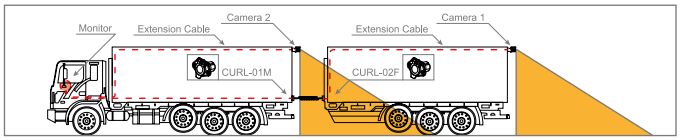

COMPONENT

Monitor Set
- Digital LCD Monitor
- Camera Auto Switch Adapter

Rear View Set 1
- CMOS Camera (150°)
- Extension Cable
- Truck and Trailer KIT
  - Trailer Cable
  - Trailer Socket (2ea)

Rear View Set 2
- CMOS Camera (150°)
- Extension Cable

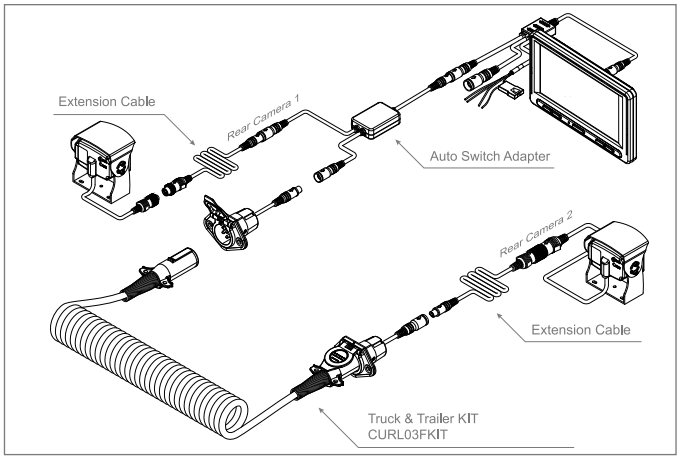

FORSLAG TIL INSTALLASJON

SET 4

Rear view and Multi View System (4 Cameras)

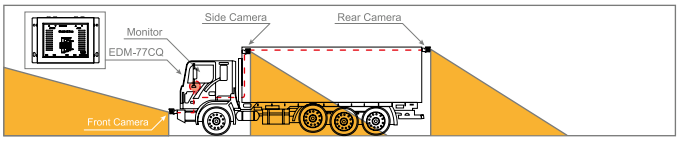

COMPONENT

- Digital LCD Monitor
- Multi view System Set
  - Stand Alone Multi Quad Control Box
  - RCA Cable
- Camera Set (4 sets)
  - CMOS Camera (150°)
  - Extension Cable

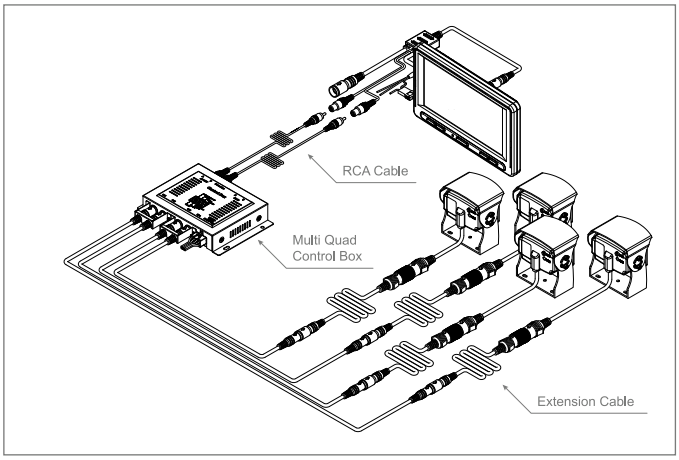

SET 5

Rear view with Truck and Trailer KIT

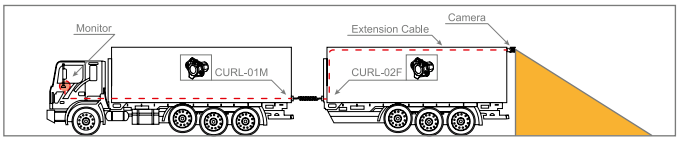

COMPONENT

- Digital LCD Monitor
- Rear View Set
  - CMOS Camera (150°)
  - Extension Cable
  - Truck and Trailer KIT
    - Trailer Cable
    - Trailer Socket (2ea)

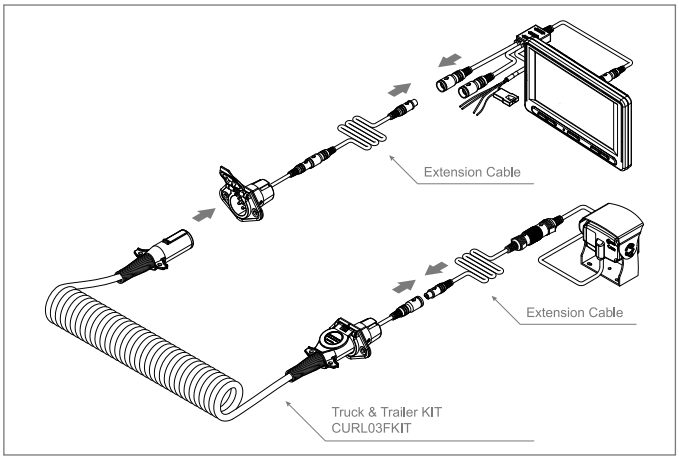

SET 6

Rear view with Wireless System

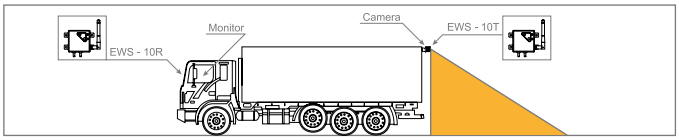

COMPONENT

- Monitor Set
  - Digital LCD Monitor
  - EWS-10R
- Front View Set
  - CMOS Camera (150°)
  - EWS-10T

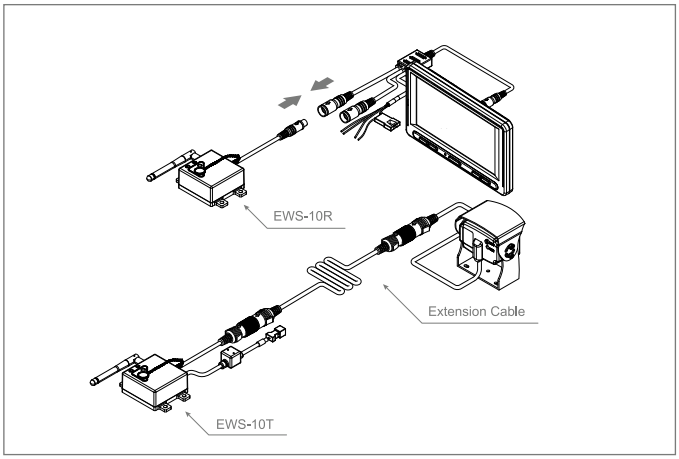

HOLUND ELEKTRONIKK AS ble etablert 1990 og er i dag en betydelig leverandør av ulike elektronikk produkter til elektronikkbransjen, grossister, kraft/nettselskaper, industri, forsvaret, stat og kommuner.

Vi har et bredt varesortiment som består av produkter fra Asia og USA samt produkter fra flere kjente europeiske produsenter og leverandører.

Vi har lang bransjeerfaring og holder til på Skjetten 20 km nord for Oslo. Her har vi et rikholdig lager for raskt å kunne betjene våre kunder.

For en komplett oversikt over hva vi kan tilby, se vår webside www.holund.no. Datablad for produktene finner du ved å taste inn vårt varenummer under søk.

Vi ønsker med denne katalogen at dere kan finne både oss og våre produkter av interesse, slik at vi kan få til et samarbeid til glede for alle parter.

HOLUND ELEKTRONIKK AS

Adresse:
Hvamsvingen 24
2013 Skjetten

Telefon: (+47) 64 83 82 00
E-post: post@holund.no